Amplificateur et adaptateur d'impédances pour FI 10.7 MHz RX SDR

F6ABX modifs F6CXO

On a souvent besoin d'un peu de gain pour attaquer un RX SDR avec le signal 10.7 MHz prélevé sur un RX. Si on "pique " en basse impédance, la charge apporte une gène. Dans ce montage l'impédance d'entrée est de 1300ohms et la sortie 50 ohms. Le gain global dépasse 40 dB, l'utilisation d'un filtre céramique améliore le filtrage la BP à -3 dB est de 250 KHz (attention au modèle de filtre)
Le schéma est simple, un J310 en adaptateur d'impédance, filtrage et amplification MC1350.

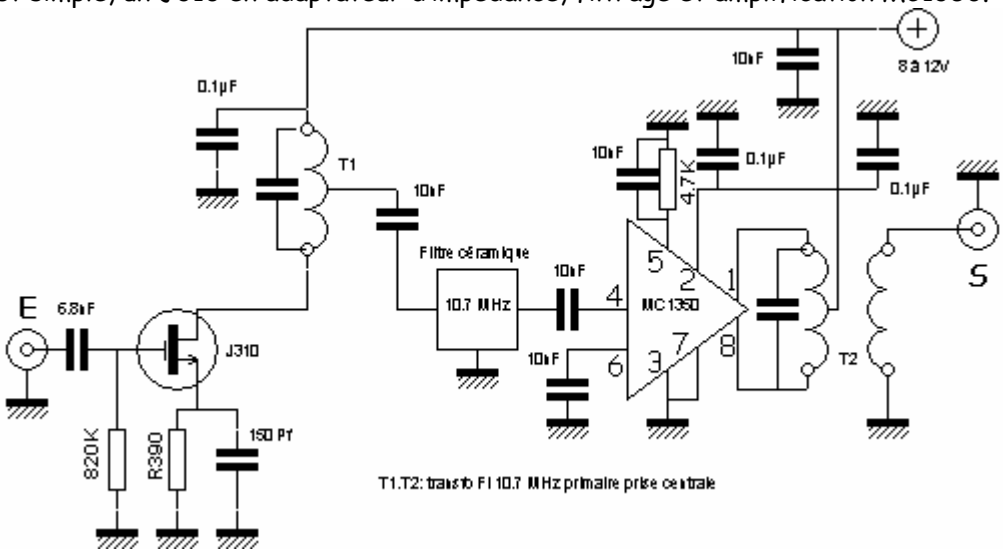

L'implantation des composants

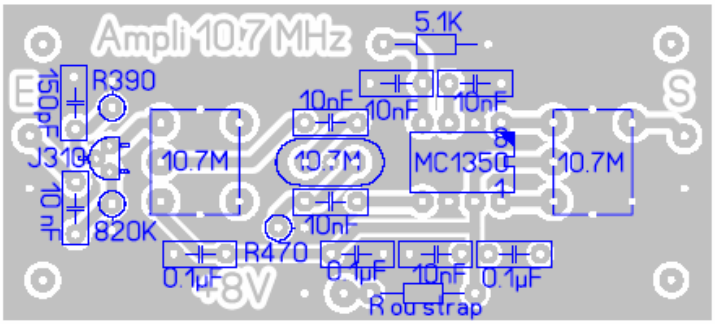

L'ampli et le RX SDR 10.7 MHz

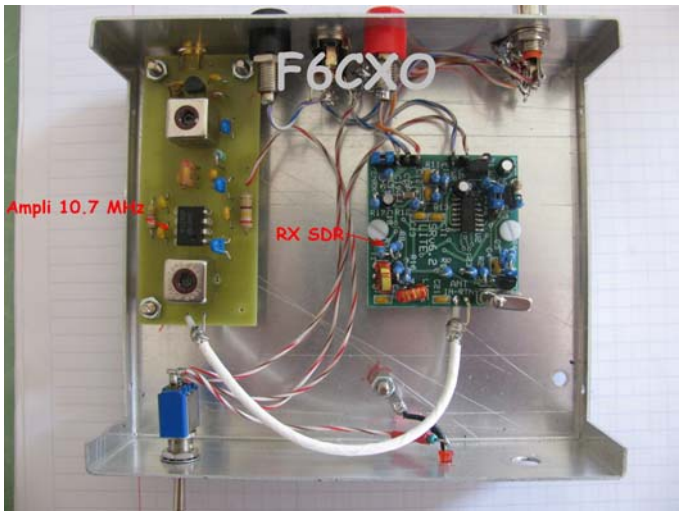

la bande passante

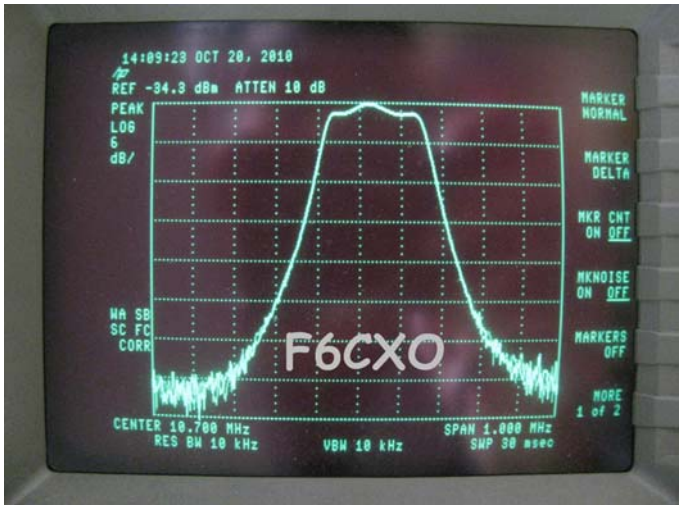

Bonne bidouille, je peux fournir les pots et le CI si du monde est intéressé.
73 de Jean Louis F6ABX et Gérard F6CXO http://f6cxo.monsite-orange.fr